UG 300 Rolamento esférico com fixação por colar excêntrico Serviço Pesado

G 300 Rolamento esférico com fixação por colar excêntrico Serviço Pesado

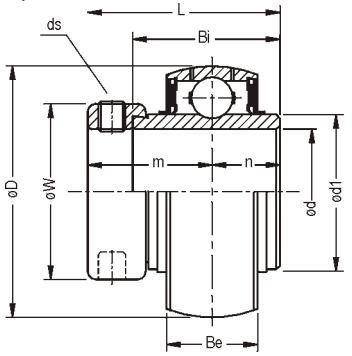

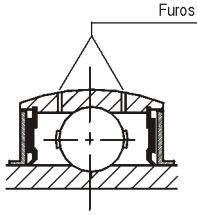

Vedação Série UG 300

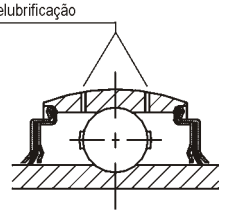

Vedação Série G 300

Ø Eixo mm pol	Rolamento Série UG	Rolamento Série G	Dimensão Nominal (mm) D	d1	Bi	L	n	m	Be	W	ds (mm) (*UNF*)	Cargas (Kgf) dinâmica Cr	estática Cor	Peso (Kg)
30	UG 306 V22	-	72,0	44,5	36,5	50,0	17,5	32,5	24,0	49,2	M8x1	2760	1550	0,65
1-3/16	UG 306-19 V22	-									*5/16-24*			
1-1/4	UG 307-20 V22	-	80,0	49,0	38,1	51,6	18,3	33,3	25,0	55,5	M8x1	3420	1960	0,80
35	UG 307 V22	-									*5/16-24*			
1-7/16	UG 307-23 V22	-												
1-1/2	UG 308-24 V22	-	90,0	56,5	41,3	57,1	19,8	37,3	28,0	63,5	M10x1,25	4140	2450	1,10
40	UG 308 V22	-									*3/8-24*			
1-11/16	UG 309-27 V22	G 309-27 V22	100,0	62,0	42,9	58,7	19,8	38,9	30,0	69,8	M10x1,25	5410	3250	1,50
45	UG 309 V22	G 309 V22									*3/8-24*			
1-15/16	UG 310-31 V22	G 310-31 V22	110,0	69,0	49,2	66,6	24,6	42,0	32,0	76,2	M10x1,25	6300	3860	1,85
50	UG 310 V22	G 310 V22									*3/8-24*			
2	UG 311-32 V22	-	120,0	75,0	55,6	73,0	27,8	45,2	34,0	82,5	M10x1,25	7300	4570	2,35
55	UG 311 V22	-									*3/8-24*			
2-3/16	UG 311-35 V22	-												
2-1/4	UG 312-36 V22	-	130,0	81,0	59,0	76,5	29,5	47,0	36,0	88,0	M10x1,25	8330	5290	2,90
2-5/16	UG 312-37 V22	-									*3/8-24*			
60	UG 312 V22	-												
2-7/16	UG 312-39 V22	-												
65	UG 312-650 V22	-												
2-11/16	UG 314-43 V22	-	150,0	94,0	68,3	92,1	34,1	58,0	40,0	101,6	M12x1,25	10640	6940	4,50
70	UG 314 V22	-									*7/16-20*			
2-15/16	UG 315-47 V22	-	160,0	100,5	74,6	100,0	37,3	62,7	42,0	112,7	*5/8-18*	11570	7840	5,60
80	UG 316 V22	-	170,0	108,0	81,0	106,4	40,5	65,9	44,0	119,0	M16x1,5	12540	8830	6,70
3-3/16	UG 316-51 V22	-									*5/8-18*			
3-7/16	UG 318-55 V22	-	190,0	120,0	87,3	115,9	43,6	72,3	48,0	133,0	M20x1,5	14590	11020	9,85
90	UG 318 V22	-									*3/4-16*			
100	UG 320 V22	G 320 V22	215,0	134,5	100,0	128,6	50,0	78,6	54,0	146,0	M20x1,5	17510	14290	13,00
3-15/16	UG 320-63 V22	G 320-63 V22									*3/4-16*			